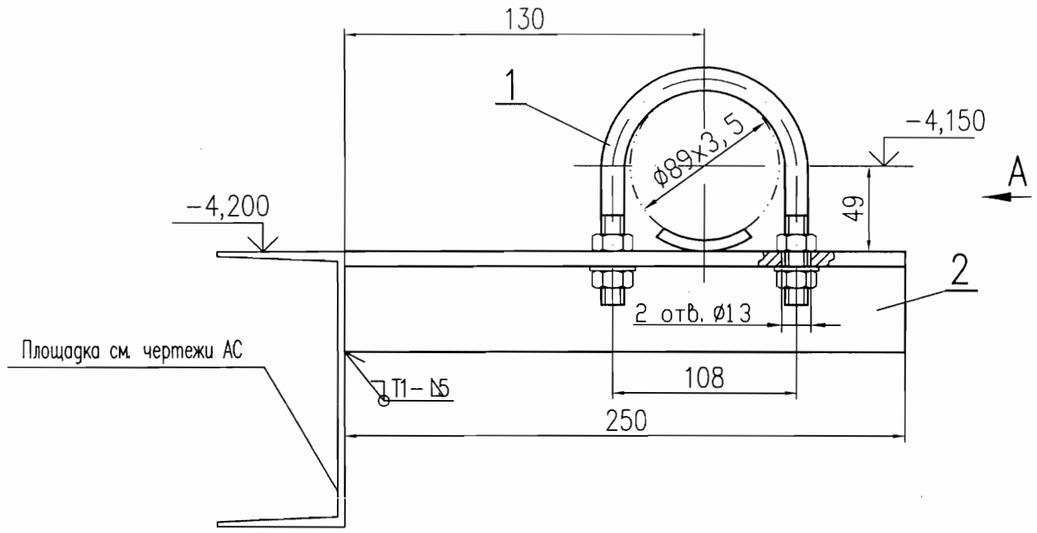

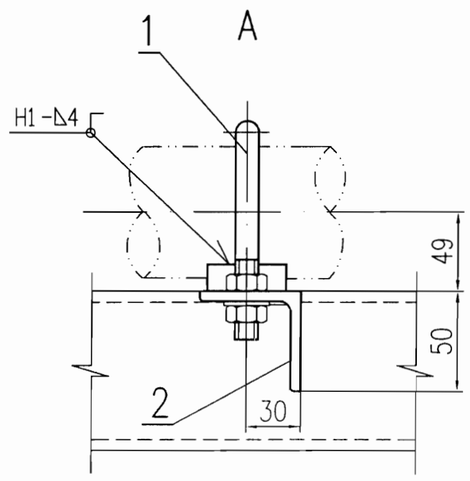

Спецификация

Поз.	Обозначение	Наименование	Кол.	Материал	Масса, кг		Примечание
					ед.	общ.	
1	09 ОСТ34-10-620-93	Опора 89У	1	Сборный	0,35	0,35	
2	ГОСТ 8509-72	Уголок 50х50х5 L=250	1	Ст3сп5 ГОСТ 535-2005	0,94	0,94	
	ГОСТ 9467-75	Наплавленный металл		УОНИИ 13/45		0,1	
	Итого: 1,39 кг						

1. Спецификация составлена на один комплект.
2. Изготовить 3 комплекта каждой из опор.
3. Монтажно-сборочный чертеж N 09062-26-00-ТМ6 л.3-10.
4. Сварку производить по ГОСТ 5264-80 электродом Э-42А ГОСТ 9467-75.
5. Поверхности скольжения зачистить до металлического блеска и натереть графитом.
6. Отверстия ø13 выполнить по месту.

ОАО «НИАЭП»
АРХИВНЫЙ ЭКЗ.
Инв. № 40845

Инв.N подл. | 0109062.296
Подпись и дата
Взам. инв.N

Изм.	Кол. уч.	Лист	N док.	Подп.	Дата
4	—	зам.	258-12		19.04
Н. контр.		Ермина			24.04
Провер.		Косомольнов			23.04
Разраб.		Кармазинов			19.04

Подпись ответственного:

09062-26-00-ТМ6

Ростовская АЭС энергоблок N 3

РДЭС. Ячейки N 1, 2, 3

Стадия	Лист	Листов
Р	63	

Опора скользящая горизонтальная N№ 3а, 3б

ЗАО "Сельэнергопроект" Москва 2012

Гильза 09062-26-00-ТМ6-63 изм.4